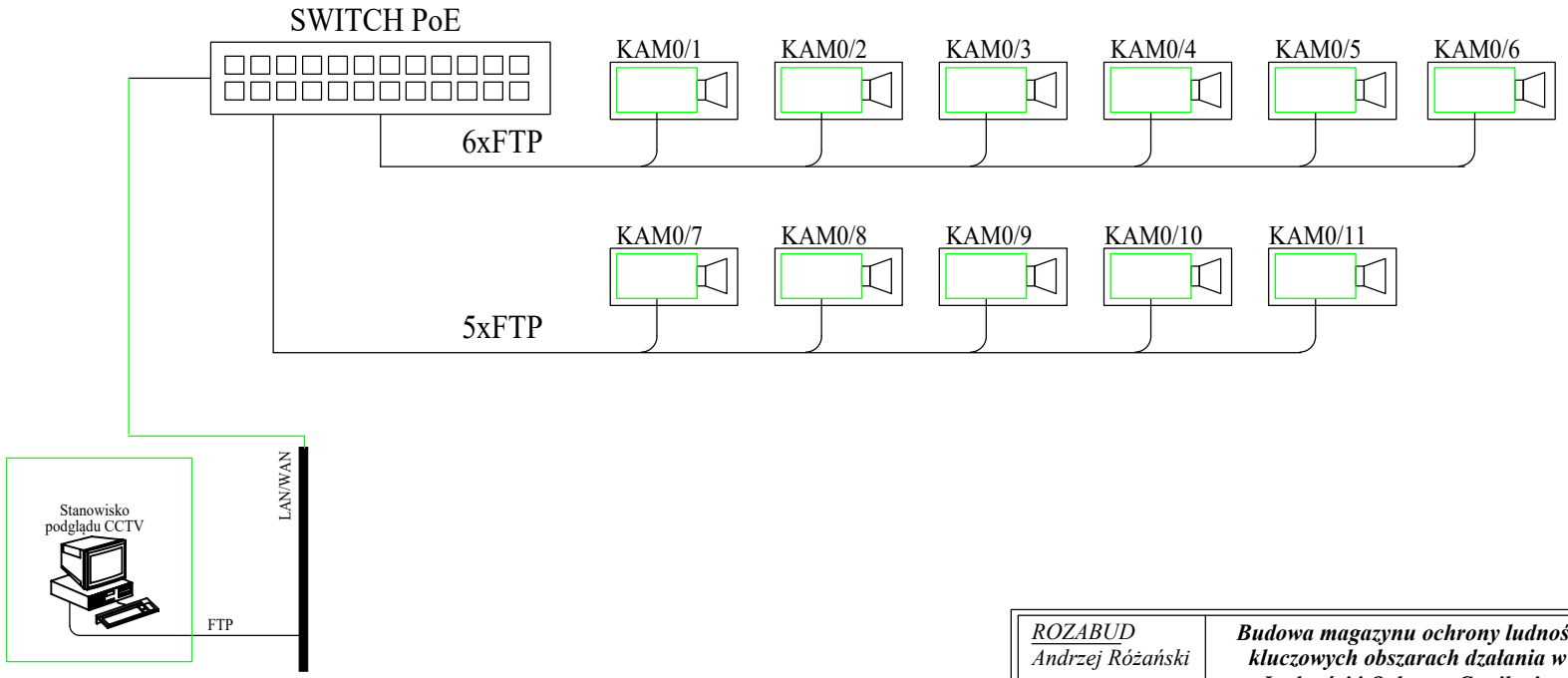


Charakterystyka

Technologia SkyLight,
Rodzaj przetwornika: 1/2.9" CMOS,
Ilość pikseli: 4Mpx,
Rozdzielczość: 2688 × 1520,
Pole widzenia: H: 95° V: 52° D: 114°,
Ogniskowa obiektywu: 2.8mm/F1.6,
Zasięg oświetlacza: Do 30 metrów,
Funkcje: AWB, AGC, BLC, HLC, WDR, 3D DNR, AES,
Funkcje inteligentne: Ochrona perymetryczna, rozpoznawanie obiektów,
Obsługa 2 strumieni wideo,
Klasa szczelności: IP67,
Obsługa kart pamięci: MicroSD do 256GB,
Zasilanie: DC12V, PoE (802.3af).

| | | | |
|---|---|---|---|
| *ROZABUD*<br>*Andrzej Różański* | ***Budowa magazynu ochrony ludności i obrony cywilnej ujętego w kluczowych obszarach działania w ramach Programu Ochrony Ludności i Ochrony Cywilnej na lata 2025-2026- Obszar C: zabezpieczenie logistyczne i zapewnienie ciągłości dostaw.*** | | |
| Inwestor: | Powiat Turecki<br>ul. Kaliska 59, 62-700 Turek | | |
| Lokalizacja: | obr. Turek C, dz.nr 276/4, gm. Miasto Turek | | |
| Branża : | **ELEKTRYCZNA** | | Nr ark.: E-**7** |
| Nazwa rysunku: | Instalacja monitoringu | | Skala: 1 : 100 |
| **Projektant Główny:** | ***mgr inż. Ireneusz Jeńć***<br>uprawnienia budowlane w specjalności instalacyjnej do kierowania i projektowania bez ograniczeń nr GPBI 7342-9/97 | Podpis: | Data:<br>20.07.2026r. |
| **Projektant Sprawdzający:** | ***mgr inż. Mariusz Ciesielczyk***<br>uprawnienia budowlane w specjalności instalacyjnej do kierowania i projektowania bez ograniczeń nr GPBI 7342-12/98 | Podpis: | Data:<br>20.07.2026r. |